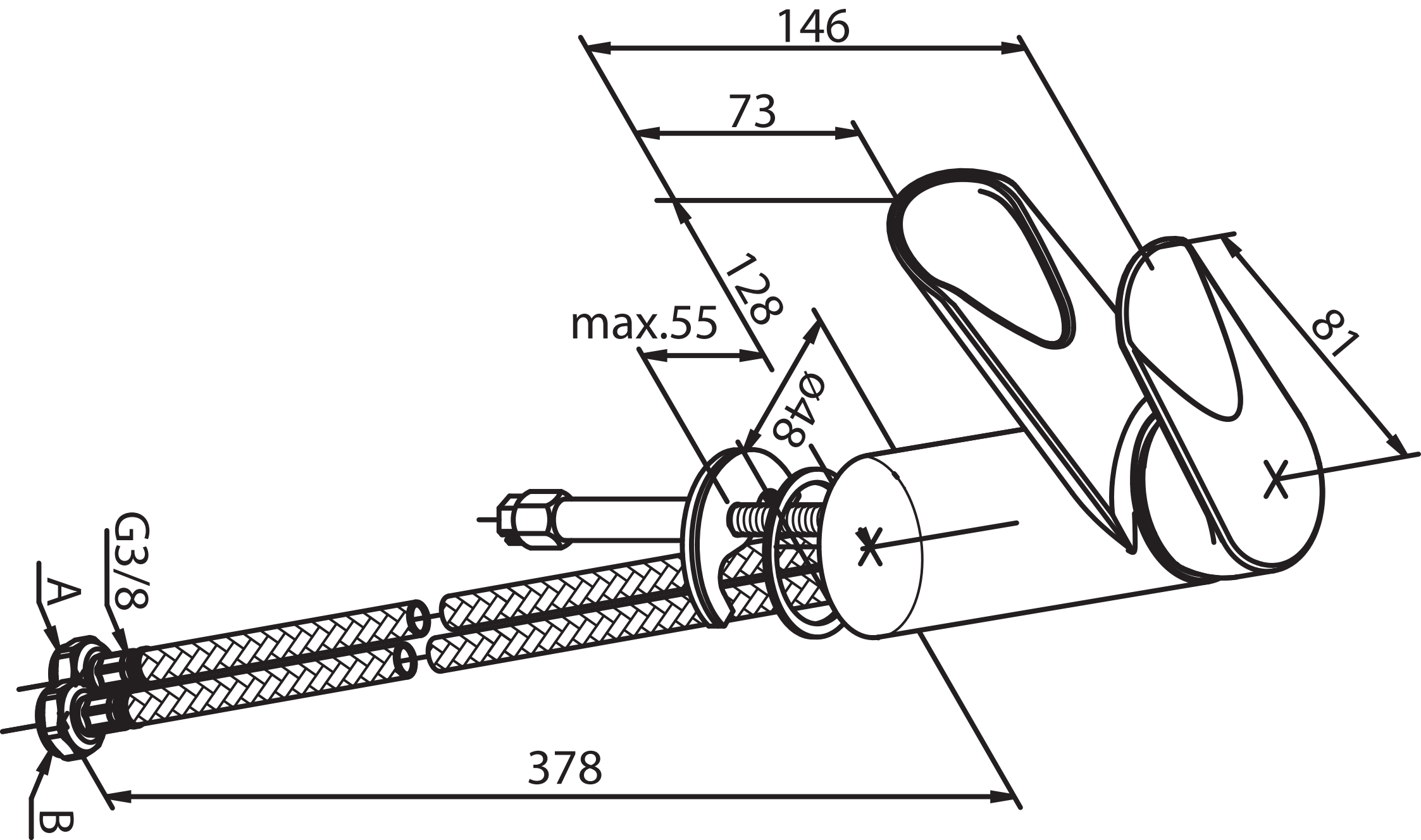
146
73
128
max.55
Ø48
81
G3/8
A
B
378