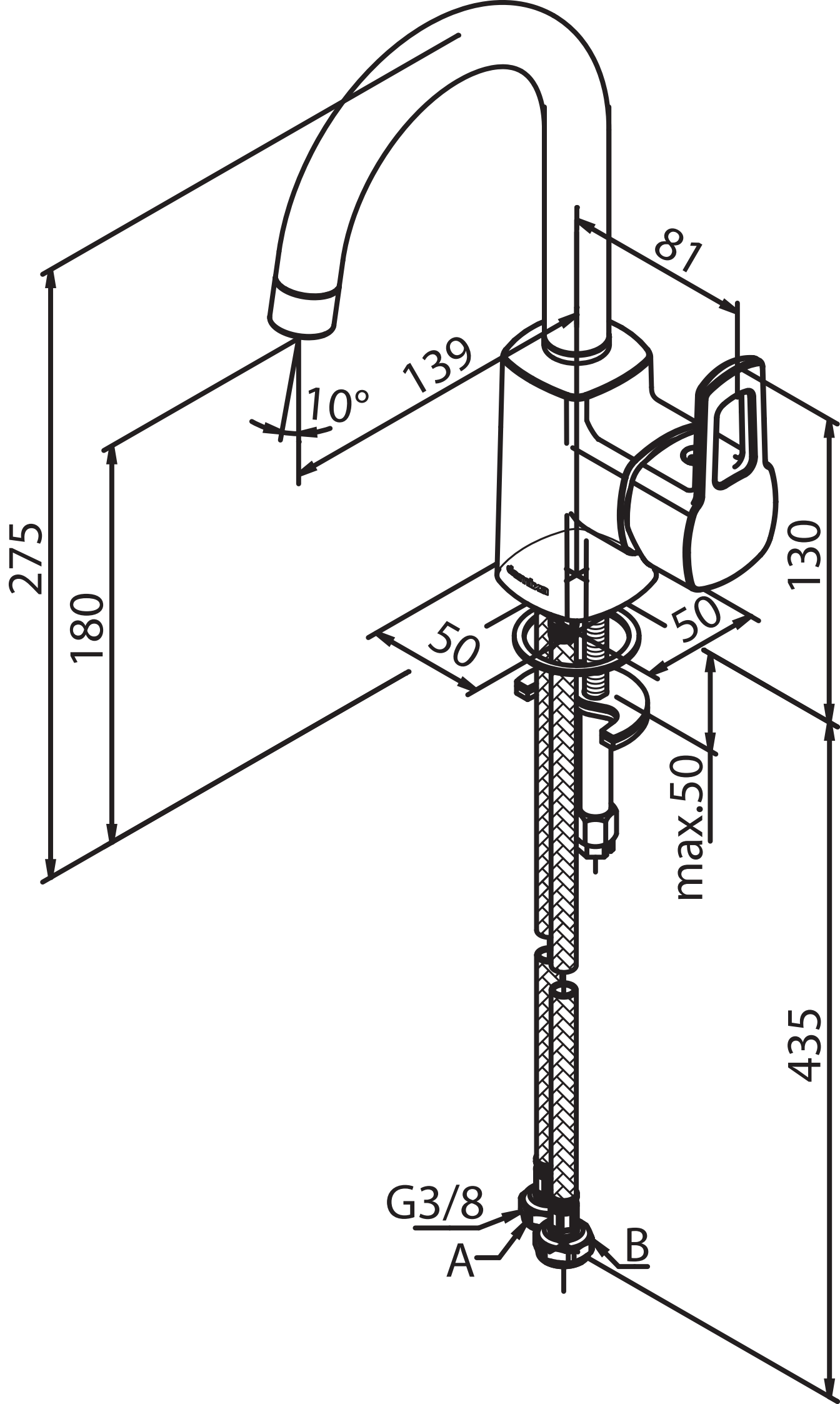
81
139
10°
275
180
50
50
130
max.50
435
G3/8
A
B