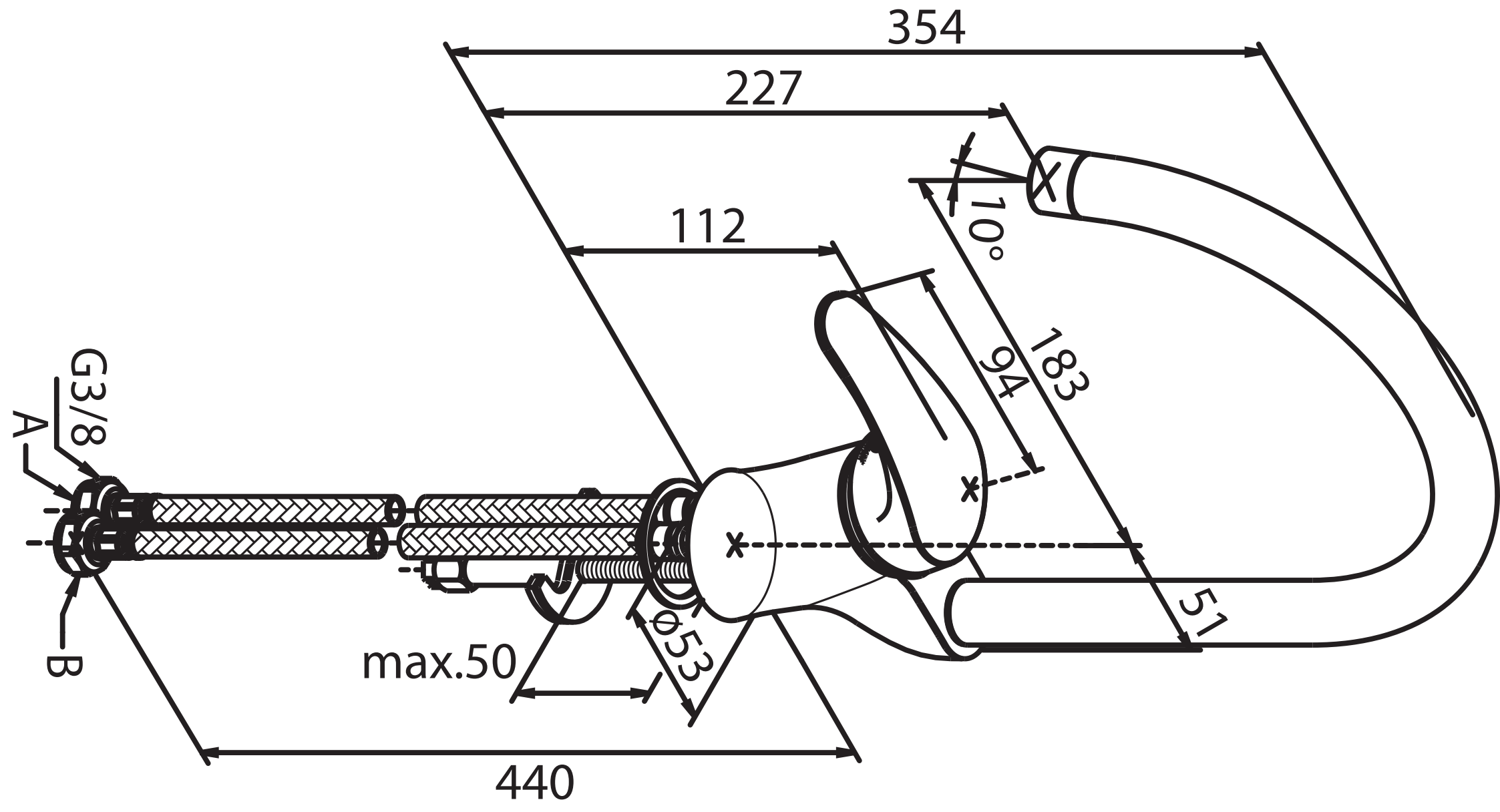
354
227
112
10°
183
94
51
ø53
max.50
440
G3/8
A
B