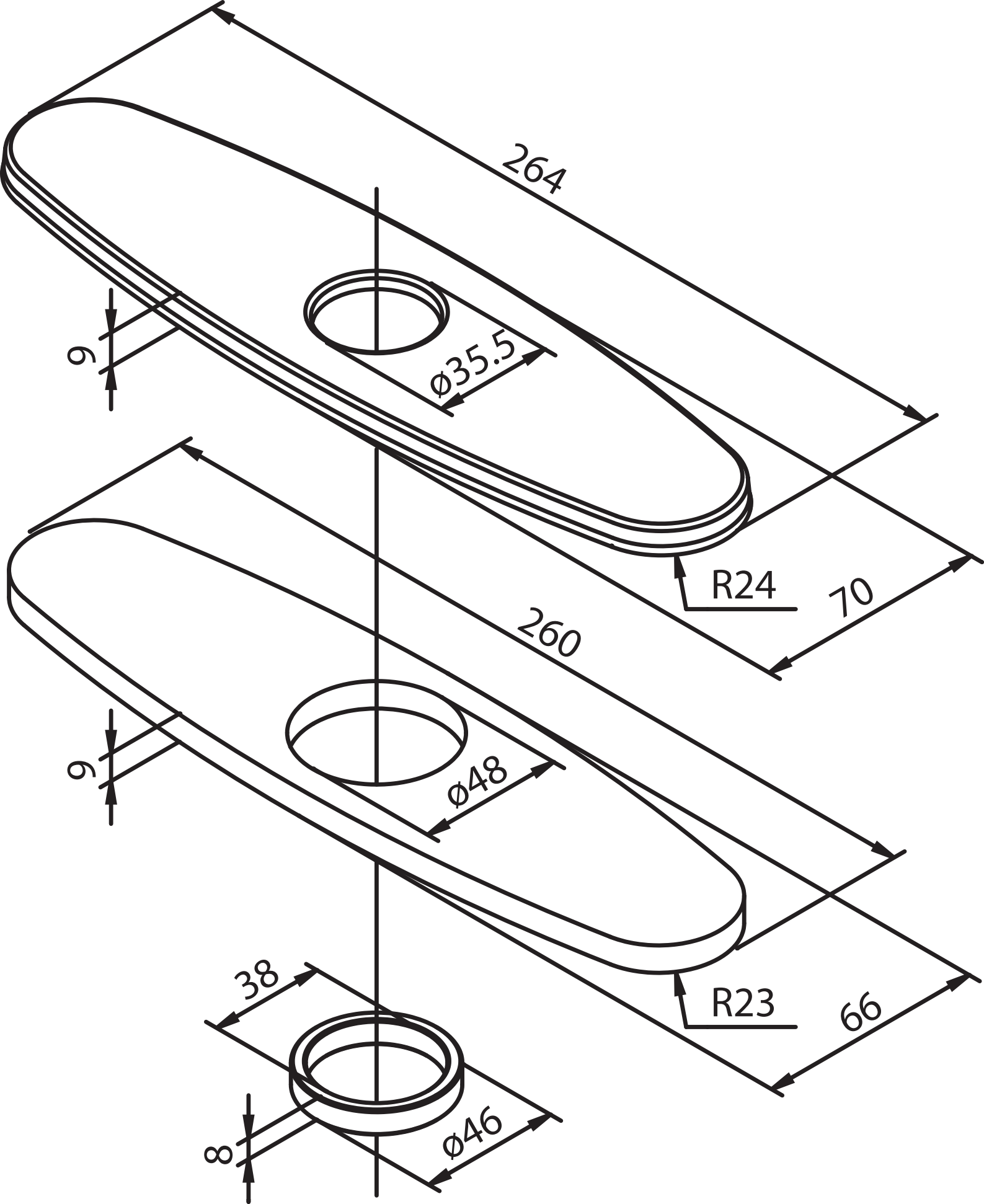
264
9
ø35.5
R24
70
260
9
ø48
38
R23
66
8
ø46