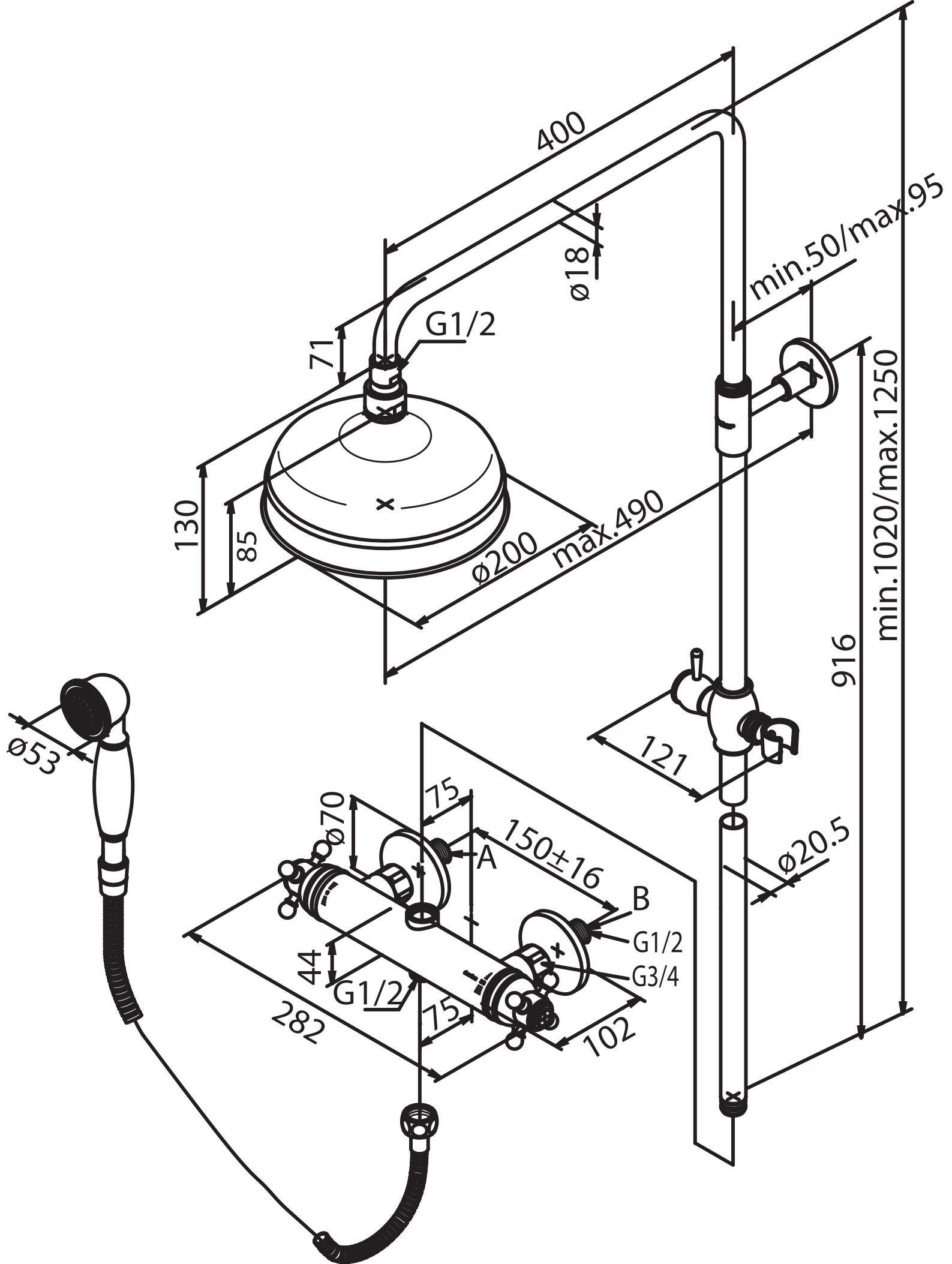
400
ø18
min.50/max.95
G1/2
71
130
85
ø200
max.490
min.1020/max.1250
916
121
ø20.5
ø53
ø70
75
150±16
A
B
G1/2
G3/4
44
G1/2
282
75
102