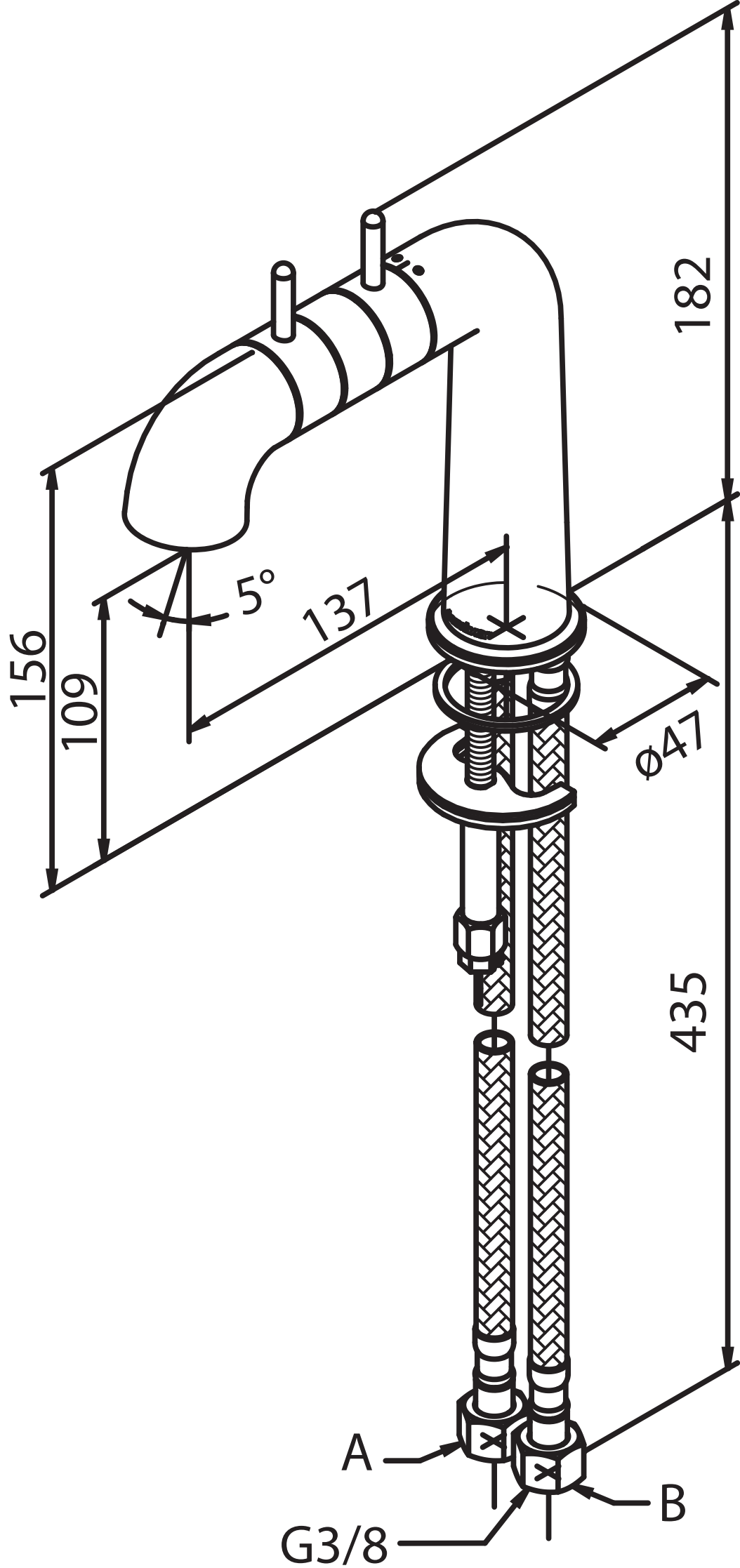
182
156
109
5°
137
ø47
435
A
B
G3/8