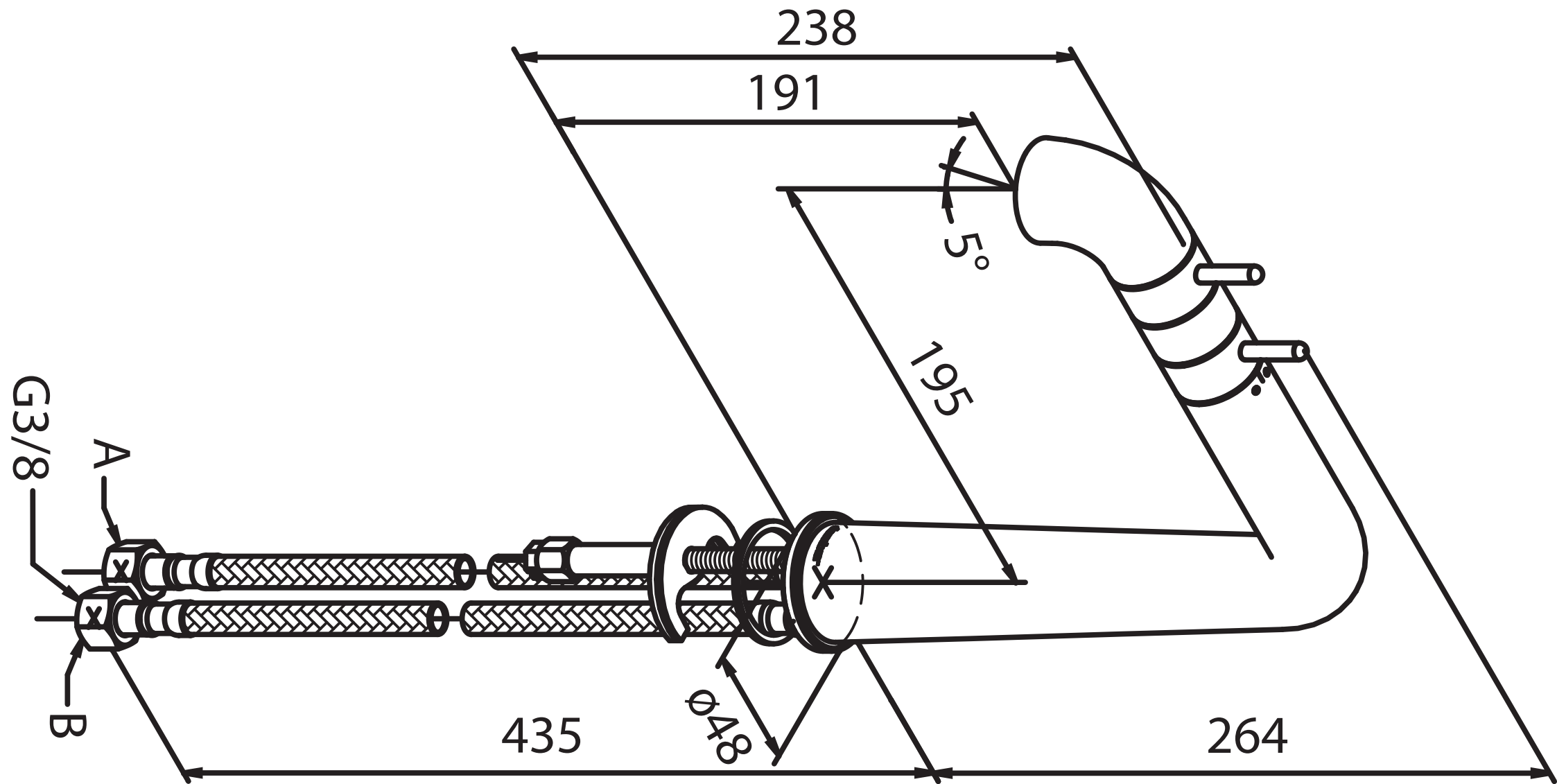
238
191
5°
195
G3/8
A
B
435
Ø48
264